A.S.M. Arıtma Sistemleri
+90 262 643 55 00
+90 262 643 71 42
info@asmaritma.com.tr
www.asmaritma.com.tr
Sultan Orhan Mah. 1164 Sokak No:9 Gebze-Kocaeli

Yavaş Karıştırıcı

Flocculator

Özellik ve Avantajları

• Korozyona Karşı dayanıklı • Yüksek oranda karışım verimi • İstenilen devirde tasarım imkanı	• Uzun Süreli Kullanım Garantisi • Tam otomatik çalıştırma

A.S.M. Arıtma Sistemleri
+90 262 643 55 00
+90 262 643 71 42
info@asmaritma.com.tr
www.asmaritma.com.tr
Sultan Orhan Mah. 1164 Sokak No:9 Gebze-Kocaeli

Kullanım Amacı

Su arıtma proseslerinde kimyasal çözelti hazırlanmasında kullanılan ekipmandır.Kullanılacak havuz çapına ve kullanılan kimyasal yoğunluğuna uygun olarak tasarlanabilmektedir.

Malzeme

Komple paslanmaz AISI304 , AISI316 veya isteğe bağlı olarak karbon çelikten imalat yapılabilmektedir.

Ekipman Oluşturan Kısımlar

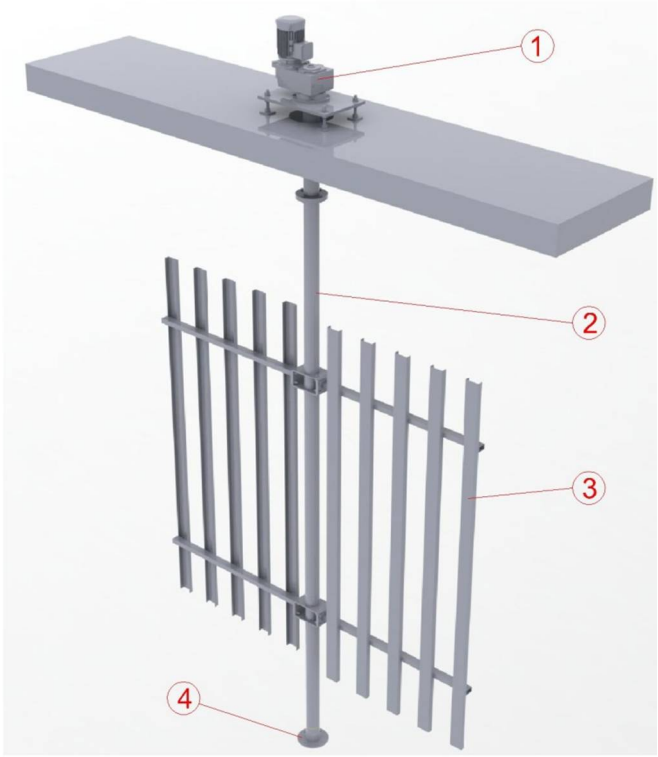

1- Motor Redüktör Grubu
2- Merkez Mil
3- Karıştırıcı Palet
4- Alt Yataklama

A.S.M. Arıtma Sistemleri
+90 262 643 55 00
+90 262 643 71 42
info@asmaritma.com.tr
www.asmaritma.com.tr
Sultan Orhan Mah. 1164 Sokak No:9 Gebze-Kocaeli

Saha Uygulama Örnekleri